KODA®
since 1992

EN

SW SERIES

Active subwoofers

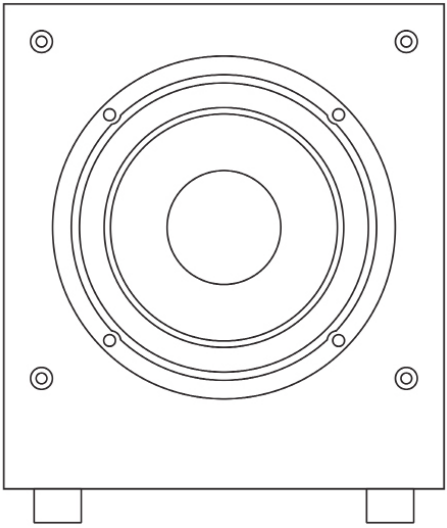

Instruction Manual

Edition 03-2025

Introduction

Thank you for purchasing this KODA subwoofer.

This subwoofer is a single driver and bassreflex construction with a high-current built-in amplifier.
The high-power and high-current amplifier delivers deep, dynamic bass with very low noises and a perfect definition.
The advanced woofer driver ensures superior flat power response and ultra-low distortions at any volume levels.

The SW subwoofers deliver the most powerful, deep bass with staggering definition, location and dynamics never met at this price level before.

This subwoofer is an ideal partner for your sound system.

Cleaning
Do not use strong or abrasive cleaners. Use a damp, soft cloth for cleaning.

Specifications and the latest instruction manual edition
Full technical specifications and the latest edition of the instruction manual are available on **www.koda.pl**.

Contents

Safety Instructions	4
Unpacking the Subwoofer	6
Placement	6
Controls And Displays - Rear Panel	7
Hooking Up The Subwoofer	8
Operation	11
Additional Information	13
Kit content	14

Safety Instructions

IMPORTANT
READ THIS SECTION CAREFULLY BEFORE PROCEEDING!

CAUTION

RISK OF ELECTRIC SHOCK
DO NOT OPEN

WARNING: TO REDUCE THE RISK OF FIRE OR ELECTRIC SHOCK, DO NOT EXPOSE THIS PRODUCT TO RAIN OR MOISTURE. DO NOT REMOVE COVER (OR BACK). NO USER-SERVICEABLE PARTS INSIDE. REFER SERVICING TO QUALIFIED SERVICE PERSONNEL.

The triangle containing a lightning symbol is intended to alert the user to the presence of uninsulated dangerous voltages within the product's enclosure that may be of sufficient magnitude to constitute a risk of electric shock to persons.

An exclamation mark in a triangle is intended to alert the user to the presence of important operating and maintenance (servicing) instructions in the literature accompanying the appliance.

WARNING: TO REDUCE THE RISK OF FIRE OR ELECTRIC SHOCK, DO NOT EXPOSE THIS APPARATUS TO RAIN OR MOISTURE, AND OBJECTS FILLED WITH LIQUIDS, SUCH AS VASES, SHOULD NOT BE PLACED ON THIS APPARATUS.

CAUTION: TO PREVENT ELECTRIC SHOCK, FULLY AND SECURELY INSERT THE POWER CABLE PLUG INTO THE POWER OUTLET, AND POWER CABLE CONNECTOR INTO THE UNIT SOCKET (IF THIS UNIT IS NOT EQUIPPED WITH AN INTEGRATED [ATTACHED] POWER CORD).

CAUTION: FOR CONTINUED PROTECTION AGAINST RISK OF FIRE, REPLACE THE FUSE (IF THE UNIT IS EQUIPPED WITH A USER REPLACEABLE FUSE) ONLY WITH THE SAME AMPERAGE AND VOLTAGE TYPE. IN CASE WHEN THE UNIT IS NOT EQUIPPED WITH A USER REPLACEABLE FUSE - REFER REPLACEMENT TO QUALIFIED SERVICE PERSONNEL.

WARNING: THE UNIT MAY BECOME HOT. ALWAYS PROVIDE ADEQUATE VENTILATION TO ALLOW FOR COOLING. DO NOT PLACE THE UNIT NEAR A HEAT SOURCE, OR IN SPACES THAT CAN RESTRICT VENTILATION.

Safety Instructions

1. Read Instructions - All the safety and operating instructions should be read before the product is operated.
2. Retain Instructions - The safety and operating instructions should be retained for future reference.
3. Heed Warnings - All warnings on the product and in the operating instructions should be adhered to.
4. Follow Instructions - All operating and use instructions should be followed.
5. Cleaning - Unplug this product from the power outlet before cleaning. Do not use liquid cleaners or aerosol cleaners.
6. Water and Moisture - Do not use this product near water - for example, near a bath tub, wash bowl, kitchen sink or laundry tub; in a wet basement; or near a swimming pool; and the like. These precautions also apply to the power cord.
7. Accessories - Do not place this product on an unstable cart, stand, tripod, bracket or table. The product may fall, causing serious injury to a child or adult and serious damage to the product. Use only with a cart, stand, tripod, bracket or table recommended by the manufacturer or sold with the product. Any mounting of the product should follow manufacturer's instructions and should use a mounting accessory recommended by the manufacturer.
8. Ventilation - This unit may be equipped with slots and openings in the cabinet (housing) which are provided for ventilation and to ensure reliable operation of the product and to protect it from overheating and these openings must not be blocked or covered. The openings should never be blocked by placing the product on a bed, sofa, rug or other similar surface. This product should be not placed in a built-in installation such as a bookcase or rack unless proper ventilation is provided or the manufacturer's instructions have been adhered to. For products equipped with a separate power supply unit, leave at least 5cm (2in.) of free space on all sides and the top of the power supply.
9. Power Sources - This product should be operated only from the type of power source indicated on the marking label (placed on the product and/or, if applicable, on a separate power supply unit). If you are not sure of the type of power supply in your home, consult your product dealer or local power company. For products intended to operate from battery power or other sources, refer to the operating instructions.
10. Grounding and Polarity - some units for proper operation or to take full advantage of their capabilities may require to be connected to a grounded power outlet – refer to the user manual for more information.
    Some units may have markings for the live (L) and neutral (N) conductors for power - in order to take full advantage of capabilities of such products, it is recommended to properly connect the polarity according to the markings on the unit - refer to the user manual for more information. Connecting the polarity not in accordance with the markings will not affect the durability and reliability of the device.
11. Power-cord Protection - Power supply cords should be routed so that they are not likely to be walked on or pinched by items placed upon or against them, paying particular attention to cords at plugs, convenience receptacles and the point where they exit from the product.
12. Lighting - For added protection for this product during a lighting storm or when it is left unattended and unused for long periods of time, unplug it from the wall outlet and disconnect the antenna or system cables. This will prevent damage to the product due to lighting and power-line surges.
13. Overloading - Do not overload wall outlets, extension cords or integral convenience receptacles as this can result in a risk of fire or electric shock.
14. Object and Liquid Entry - Never push objects of any kind into this product through openings as they may touch dangerous voltage points or short-out parts that could result in a fire or electric shock. Do not expose this apparatus to dripping or splashing and ensure that no objects filled with water, such as vases are placed on the apparatus.
15. Servicing - Do not attempt to service this product yourself as opening or removing covers may expose you to dangerous voltage or other hazards. Refer all servicing to qualified service personnel.
16. Damage Requiring Service - Unplug this product from wall outlet and refer servicing to qualified personnel under the following conditions:
    - when power supply cord or plug is damaged;
    - if liquid has been spilled or objects have fallen into the product;
    - if the product does not operate normally by following the operating instructions. Adjust only those controls that are covered by the operating instructions as an improper adjustment of other controls may result in damage and will require extensive work by a qualified technician to restore the product to its normal operation;
    - if the product has been dropped or damaged in any way;
    - if the product exhibits a distinct change in performance - this indicates a need for a service.
17. Replacement Parts - when replacement parts are required, be sure the technician has used replacement parts specified by the manufacturer or with the same characteristics as the original part. Unauthorized substitutions may result in fire, electric shock or other hazards.
18. Safety Check - Upon completion of any service or repairs to this product, ask the service technician to perform safety check to determine that the products is in proper operating condition.
19. Wall of ceiling mounting - The product should be mounted to a wall or ceiling only as recommended by the manufacturer.
20. Heat - The product should be situated away from heat sources such as radiators, heat registers, stoves or other products (including amplifiers) that produce heat.
21. [Refers to products equipped with vacuum tubes] Tube Cage or cover - For your safety and to protect the vacuum tubes this product may be equipped with the factory installed vacuum tube cage or cover.
    It is not recommended to remove the cage or cover unless it is required to change the vacuum tubes.
    When the cage or cover is removed - do not touch the vacuum tubes - they may be hot and burn the skin!
22. Operating Environment - Operating environment temperature and humidity of the unit: +5°C to +35°C (+41°F to +95°F); less than 85% RH (cooling slots not blocked).

PACKAGING WARNING
The packaging may contain elements such as plastic, that **should be kept away from small children**.
The thin foil or small elements can stick to the nose and mouth, or may be swallowed and prevent breathing.

Unpacking the subwoofer

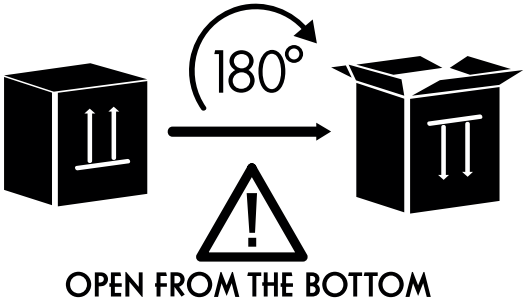

Place the carton with the subwoofer on the floor in the upside down position and open it from the bottom, remove the internal packaging which protects the subwoofer on the bottom.
Carefully turn the carton with the subwoofer upside down. When the subwoofer is securely placed on the floor remove the carton and internal packaging - your subwoofer is ready for placement in your room.

Placement

The placement of the subwoofer in the room is not so critical as for speakers but there are general guidelines as shown below:

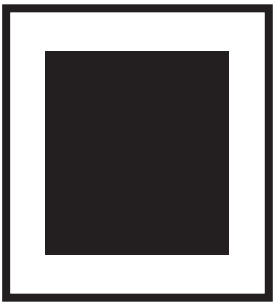

Placing the subwoofer in the center of the room usually gives less bass, but with better precision and definition.

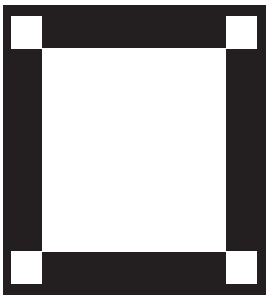

Placing the subwoofer near the walls usually gives more bass with quite good precision and definition.

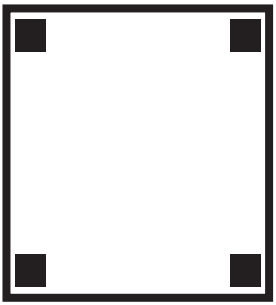

Placing the subwoofer in the corners usually gives much amount of bass but with less precision and definition.

Note! If it is possible we recommend to place the subwoofer between the front speakers close to the wall for better integration with your sound system.

Note! Final placement depends on your sound system, room acoustics and space and your listening preferences.

Controls And Displays - Rear Panel

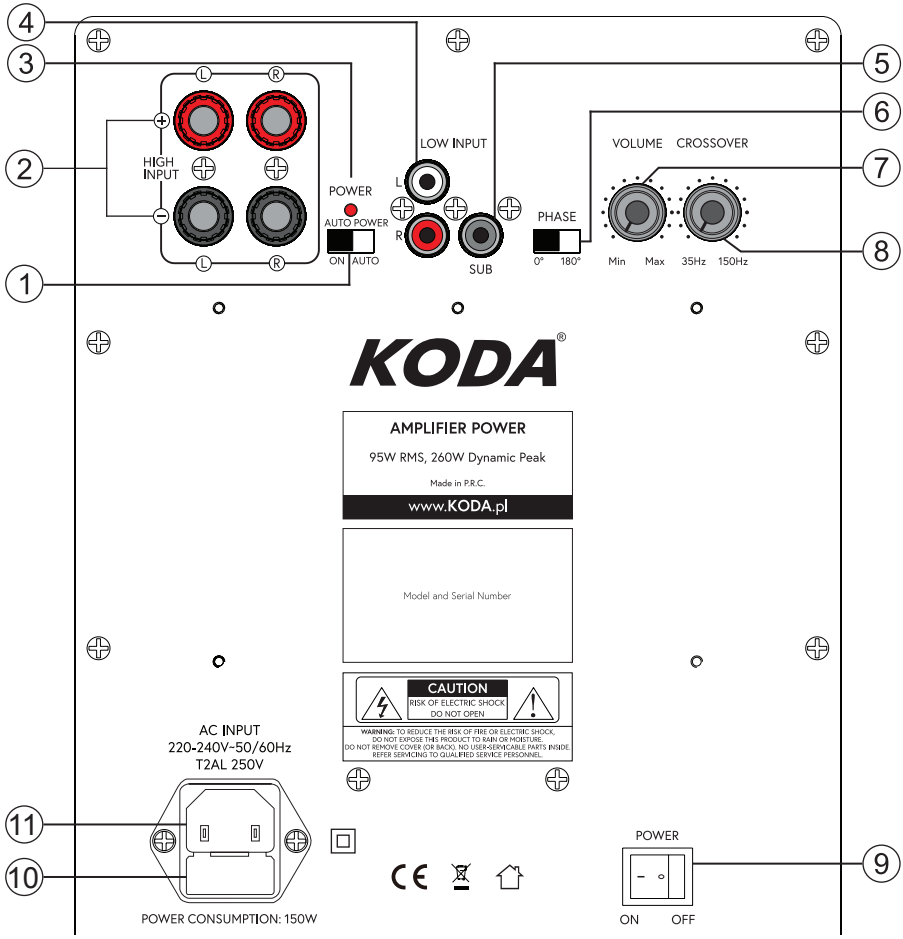

Available controls and inputs as well as their placement on the rear panel may vary depending on the model. The above figure shows the KODA SW-1000 mkII subwoofer rear panel.

Rear Panel:

1. Auto Power Switch (ON and AUTO)
2. High Input Speaker Connectors (Left and Right)
3. Power Status LED Indicator
4. Low Input: Left and Right
5. Low Input: Sub
6. Phase Switch
7. Volume Regulator
8. Crossover Regulator
9. Power Switch (ON and OFF)
10. Fuse

A blown fuse should be only exchanged for exactly the same type as indicated on the rear subwoofer panel. The Power Cable should be disconnected!

11. Power Cable Input

Hooking Up The Subwoofer

I. CONNECT USING LFE (SUB OUT) SUBWOOFER OUTPUT

This connection is recommended if your audio equipment is equipped with a single filtered RCA subwoofer output (usually marked as LFE, SUB OUT, SUBWOOFER etc.).

There are 2 options of connection:

a. Using a single RCA subwoofer cable - connect the LFE output with the SUB Input on the rear panel.

b. Using an Y-type subwoofer cable (1xRCA to 2xRCA) - connect the 1xRCA plug to the LFE output and the 2xRCA plugs to the Left and Right Low Input on the rear panel.

The Y type connection increases the bass output of the subwoofer by a few decibels.

II. CONNECT USING STEREO RCA OUTPUT (L/R)

If your audio equipment is not equipped with a filtered LFE (SUB OUT) subwoofer output then you can use regular stereo RCA outputs (non-filtered).

There are 2 options of connection:

a. Using a pair of RCA subwoofer cable - connect the L/R RCA outputs of your audio equipment to the Left and Right Low Input on the rear panel.

b. Using an Y-type subwoofer cable (1xRCA to 2xRCA) - connect the 2xRCA plugs to the L/R RCA outputs of your audio equipment and the 1xRCA plug to the Left <u>or</u> Right Low Input on the rear panel.

III. CONNECT USING SPEAKER OUTPUTS

You can use regular speaker cables to connect the subwoofer with your audio equipment – this process is the same as connecting stereo speakers.

Using the speaker cables connect speaker output connectors located on your audio equipment to the High Input Speaker Connectors (Left and Right) on the rear panel.

Pay attention to connecting the polarity of the audio equipment correctly with the subwoofer in each speaker connector group (the subwoofer should be connected RED + with RED + audio equipment connector, BLACK – with BLACK – audio equipment connector).

Do not let bare speaker wires touch each other or any metal part of this unit, it can damage this subwoofer and/or audio equipment.
This may void your warranty.

Please refer to your audio equipment instruction manual for more information about hooking up speaker cables.

The CROSSOVER adjustment is not active with the Low Input Sub.
All adjustments and filtering of the signal should be set in the audio equipment configuration.

5. Your subwoofer is ready for operation.

Hooking Up The Subwoofer

External audio equipment connection options:

Input subwoofer	Output external equipment	Connection cable
SUB	(LFE) SUB OUT	RCA-RCA subwoofer interconnect (supplied)
L/R	(LFE) SUB OUT	RCA-RCA subwoofer interconnect (supplied) or Y-type subwoofer interconnect (not supplied)
L/R	L/R RCA outputs	RCA-RCA interconnect (not supplied) or Y-type subwoofer interconnect (not supplied)
HIGH INPUT	SPEAKERS OUTPUT	Speaker cables (not supplied) (connection shown for 1 channel) Bare wire Terminated with banana plugs

The sockets shown for external equipment and connection options may differ depending on the device.

Operation

1. Plug the Power Cable to the subwoofer and into the electrical outlet.
2. Turn on the subwoofer – press the Power Switch to the ON position.
   The Power Status LED Indicator will be flashing for a few seconds and then it should be illuminated continuously.
   If it does not, it means that the subwoofer is working under in abnormal condition (a protection mode) – turn off the power, unplug the Power Cable and check whether some of the cables are not short circuited.
   After fixing the cables turn the subwoofer on.

Note! Check “Additional Information” for other useful operating instructions.

High volume levels may damage this subwoofer. This may void your warranty.

VOLUME Regulator:
Using the Volume Regulator on the rear panel you can adjust the sound volume from minimum (the knob – max counterclockwise) to maximum (the knob – max clockwise).

Distortion and sound quality worsening may occur when the knob is in the maximum position. It may damage the subwoofer.
This may void your warranty.

AUTO POWER Switch:
Certain models may be equipped with the auto audio signal detection feature.
When the subwoofer is turned on choose one of the two operating modes:
Auto Power (ON) – when the Power Switch is in the ON position, the subwoofer will remain continuously turned on. The Power Status LED Indicator will be illuminated continuously.
Auto Power (AUTO) – when the Power Switch is in the ON position:

- If no input audio signal is detected for a certain period of time the subwoofer will go into the standby mode. The Power Status LED Indicator will be flashing.
- If the subwoofer receives the input audio signal it will automatically go out of the standby mode and will start working. The Power Status LED Indicator will be illuminated continuously.

If the input audio signal is too weak, the Auto Power (AUTO) mode may not operate properly - try to increase the subwoofer output level in your audio equipment settings or use the Auto Power (ON) mode.

The time necessary to turn on and off the Auto Power (AUTO) mode may vary on the input audio signal strength and the time of the subwoofer’s activity.

Operation

CROSSOVER Regulator:
This control is active only for: Low Input L and R, High Input Speaker Connectors (L and R).
The regulator allows the adjustment of the low-pass filter and affects the upper frequency limit of the subwoofer. The adjustment can be smoothly made between the frequency ranges which are provided on this regulator description on the rear panel. After it is set it will determine the highest frequency that the subwoofer will reproduce.
The best results are achieved when adjustments are done by ear - adjust the Crossover Regulator until the frequency range of the subwoofer blends well with that of the front speakers and the rest of the system.
Setting the crossover at the too low level will create a gap between the frequency of the front speakers and the subwoofer. Setting the crossover frequency too high will cause that certain frequencies will be duplicated or offset.

Using the CROSSOVER regulator at high volume levels may damage this subwoofer. This may void your warranty.

PHASE Switch:
The Phase Switch helps to fully and coherently integrate the subwoofer with the rest of your audio system. When you hear that the subwoofer bass is weak or offset, it may mean that the subwoofer works out-of-phase – try to change the phase using this switch.

Additional Information

Break-In
Your KODA subwoofer sounds great immediately after it is taken out of the carton, but the internal components of this subwoofer require a “break-in” period to reach its full sonic capabilities.
During the “break-in” period it is recommended to operate the subwoofer at moderate volume levels.
The first level of the “break-in” is reached after approximately 10 hours of play.
The optimal level of the “break-in” is reached after approximately 40 to 60 hours of play.

Turn off procedure
Make sure to turn off the subwoofer first when powering down your system.

If the subwoofer was turned off even for a short period of time, you should wait at least 2 minutes before turning it back on.
Do not turn it ON then OFF and then ON again in quick succession.

Follow this procedure each time you turn your subwoofer OFF / ON.
This precaution will minimize the stress (high voltages) on internal components.

It is recommended to turn off the subwoofer when you intend not to use it for a longer period of time.

Noise floor
It is a normal phenomenon that a built-in amplifier may produce some amount of noise (called noise floor or self-noise) which can be audible in the subwoofer driver.

Power transformer – Power filters and conditioners
It is a normal phenomenon that the device’s power transformer may generate a certain amount of audible noise when operating and in the standby mode.
Very loud operation of the power transformer may be caused by low quality of power supply (voltage surges etc.).
In such a case, we suggest using a power filter or conditioner - you can also try to power this product from a different power line than other devices (e.g. from a power outlet in another room).

We strongly advise to contact a professional installer or dealer in order to install KODA products.

We recommend using high quality KODA installation accessories.

Kit Content

Subwoofer	1EA
Single RCA-RCA subwoofer interconnect	1EA
Power Cable	1EA
Instruction Manual	1EA

EU declaration of conformity

CE	Your product is marked with the symbol shown on the left. As its manufacturer, hereby we declare that the product is in compliance with the following EU directives and regulations: UE: 2014/30/EU (EMC) & 2014/35/EU (LVD) & 1275/2008/EC (ErP) & 2015/863/EU (RoHS) The full text of the EU declaration of conformity is available from the manufacturer.

Disposal of the product

	Disposal of old electrical & electronic equipment (applicable in the European Union and other countries with separate collection systems) This symbol on the product or on its literature and packaging indicates that this product shall not be treated as household waste. Instead it shall be handed over to the appropriate collection point for the recycling of electrical and electronic equipment. By ensuring that this product is disposed of correctly, you will help to prevent potential negative consequences for the environment and human health, which could be caused by inappropriate waste handling of this product. The recycling of materials will help to conserve natural resources. For more detailed information about recycling of this product, please contact your local government office, your household waste disposal service or the shop where you purchased the product.

MANUFACTURER
POLPAK POLAND Sp. z o. o.
Al. JEROZOLIMSKIE 331A
05-816 REGULY k/WARSZAWY

tel. +48 (22) 353-14-14
email: biuro@polpak.com.pl

Notes

KODA®
since 1992

PL

SERIA SW

Subwoofery aktywne

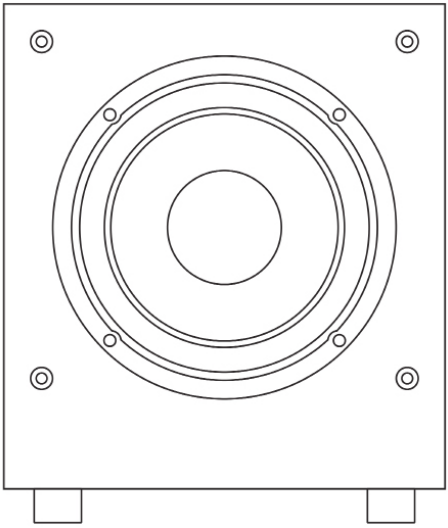

Instrukcja obsługi

Edycja 03-2025

Wstęp

Dziękujemy za zakup subwoofera marki KODA.

Ten subwoofer to konstrukcja typu bass-reflex z pojedynczym głośnikiem basowym oraz wbudowanym wzmacniaczem o dużej mocy.

Wysokoprądowy wzmacniacz o dużej wydajności zapewnia głęboki, dynamiczny bas z bardzo niskimi szumami i doskonałą definicją brzmienia.

Zaawansowany przetwornik niskotonowy zapewnia doskonałą charakterystykę mocy i bardzo niskie zniekształcenia na każdym poziomie głośności.

Subwoofery SW dostarczają bardzo mocny, głęboki bas z oszałamiającą definicją, lokalizacją i dynamiką, które dotąd nigdy nie były dostępne na tym poziomie cenowym!

Ten subwoofer jest idealnym partnerem dla Twojego systemu dźwiękowego.

Czyszczenie
Nie używaj silnych środków chemicznych. Użyj suchej, miękkiej ściereczki do czyszczenia.

Specyfikacje i najnowsza edycja instrukcji obsługi
Pełne specyfikacje techniczne oraz najnowsza edycja instrukcji obsługi są dostępne na stronie **www.koda.pl** oraz **www.polpak.com.pl**.

Spis treści

Instrukcje dot. bezpieczeństwa	19
Rozpakowywanie subwoofera	21
Rozmieszczenie	21
Nazwy elementów - panel tylny	22
Podłączenie Subwoofera	23
Obsługa	26
Dodatkowe informacje	28
Zawartość opakowania	29

Instrukcje dot. bezpieczeństwa

WAŻNE!

PRZECZYTAJ DOKŁADNIE TEN ROZDZIAŁ PRZED OBSŁUGĄ URZĄDZENIA!

CAUTION

RISK OF ELECTRIC SHOCK
DO NOT OPEN

UWAGA: ABY UNIKNĄĆ RYZYKA POŻARU LUB PORAŻENIA PRĄDEM
NIE NARAŻAJ URZĄDZENIA NA DZIAŁANIE DESZCZU LUB WILGOCI.
NIGDY NIE ZDEJMUJ OSŁONY OBUDOWY (LUB JEJ TYŁU).
W ŚRODKU NIE MA CZĘŚCI WYMAGAJĄCYCH SERWISU UŻYTKOWNIKA.
POZOSTAW SERWISOWANIE WYKWALIFIKOWANYM PRACOWNIKOM SERWISU.

Symbol trójkąta z błyskawicą w środku ostrzega użytkownika przed możliwością wystąpienia nieizolowanych niebezpiecznych napięć wewnątrz obudowy urządzenia, które mogą powodować porażenie elektryczne człowieka.

Symbol trójkąta z wykrzyknikiem w środku ostrzega użytkownika o występowaniu ważnych instrukcji obsługi i serwisowania w literaturze dołączonej do urządzenia.

UWAGA! ABY UNIKNĄĆ RYZYKA POŻARU LUB PORAŻENIA ELEKTRYCZNEGO, NIE NARAŻAJ URZĄDZENIA NA DZIAŁANIE WODY LUB WILGOCI, ORAZ OBIEKTÓW WYPEŁNIONYCH PŁYNAMI, TAKICH JAK WAZONY, KTÓRYCH NIE POWINNO UMIESZCZAĆ SIĘ NA URZĄDZENIU.

OSTRZEŻENIE! ABY UNIKNĄĆ PORAŻENIA PRĄDEM, DOKŁADNIE I DO KOŃCA WŁÓŻ WTYCZKĘ PRZEWODU ZASILANIA DO GNIAZDA ZASILANIA, A ZŁĄCZE PRZEWODU ZASILANIA DO GNIAZDA W URZĄDZENIU (JEŻELI TO URZĄDZENIE NIE JEST WYPOSAŻONE W ZINTEGROWANY [NIEWYMIENNY] PRZEWÓD ZASILANIA).

OSTRZEŻENIE! DLA OCHRONY PRZED RYZYKIEM POŻARU, WYMIEŃ BEZPIECZNIK NA NOWY O IDENTYCZNYCH PARAMETRACH JAK FABRYCZNIE PRZEWIDZIANO DLA TEGO URZĄDZENIA (JEŻELI URZĄDZENIE WYPOSAŻONO W BEZPIECZNIK WYMIENNY PRZEZ UŻYTKOWNIKA).
JEŻELI URZĄDZENIE NIE JEST WYPOSAŻONE W BEZPIECZNIK WYMIENNY PRZEZ UŻYTKOWNIKA POZOSTAW WYMIANĘ WYKWALIFIKOWANEMU PERSONELOWI.

UWAGA! URZĄDZENIE MOŻE BYĆ GORĄCE. ZAWSZE ZAPEWNIJ ODPOWIEDNIĄ WENTYLACJĘ DLA PRAWIDŁOWEGO CHŁODZENIA. NIE USTAWIAJ URZĄDZENIA W POBLIŻU ŹRÓDEŁ CIEPŁA LUB W MIEJSCACH NIE WENTYLOWANYCH.

Instrukcje dot. bezpieczeństwa

1. Przeczytaj instrukcję - wszystkie informacje dotyczące bezpieczeństwa powinny być przeczytane przed obsługą.
2. Zachowaj instrukcję - instrukcje dotyczące bezpieczeństwa powinny zostać zachowane do wglądu.
3. Zastosowanie ostrzeżeń - wszystkie uwagi dotyczące bezpieczeństwa powinny być bezwzględnie stosowane.
4. Przestrzeganie instrukcji - wszystkie instrukcje dotyczące obsługi i sposobu użycia powinny być przestrzegane.
5. Czyszczenie - odłącz urządzenie od gniazda zasilania przed czyszczeniem. Nie używaj płynów lub aerozoli. Przetrzyj suchą, miękką szmatką.
6. Woda i wilgoć - nie ustawiaj urządzenia w pobliżu wody – na przykład blisko wanny, kabiny prysznicowej, kuchennego zlewu, pralki, w wilgotnej piwnicy lub w pobliżu basenu itp. Te środki ostrożności dotyczą również kabla (przewodu) zasilania.
7. Akcesoria - nie umieszczaj urządzenia na niestabilnej powierzchni stołu, stojaka lub innych powierzchni. Produkt może upaść, powodując obrażenia dziecka lub dorosłego oraz poważne uszkodzenia urządzenia. Używaj tylko ze stolikami, mocowaniami dostarczanymi razem z urządzeniem lub zalecanymi przez producenta. Każdy sposób montażu urządzenia powinien być zgodny z instrukcją i wykorzystywać akcesoria montażowe dostarczane przez producenta.
8. Wentylacja – jeżeli urządzenie posiada otwory wentylacyjne powinny one mieć zapewnioną odpowiednią przestrzeń umożliwiając odpowiednie odprowadzanie ciepła. Otwory nie powinny być blokowane przez umieszczanie urządzenia na łóżku, kanapie, dywanie itp. Urządzenie nie powinno być instalowane w miejscach nie zapewniających odpowiedniej instalacji takich jak regał na książki - chyba, że zostanie zapewniona odpowiednia wentylacja.
   Dla produktów wyposażonych w oddzielny zasilacz należy pozostawić co najmniej 5 cm wolnej przestrzeni ze wszystkich bocznych stron i górnej części zasilacza.
9. Źródła zasilania - urządzenie powinno być zasilane wyłącznie ze źródeł o napięciu sieciowym wyszczególnionym na etykiecie umieszczonej na produkcie i / lub, jeżeli jest na wyposażeniu, oddzielnym zasilaczu. Jeśli nie jesteś pewien źródła w swoim domu, skonsultuj się z lokalnym dostawcą lub dealerem w salonie. Dla urządzeń zasilanych z baterii lub innych źródeł zapoznaj się z instrukcją obsługi.
10. Uziemienie i polaryzacja – niektóre urządzenia do prawidłowego działania lub w celu wykorzystania pełni możliwości, mogą wymagać podłączenia do gniazda zasilania z uziemieniem – więcej informacji znajdziesz w instrukcji.
    Niektóre urządzenia mogą posiadać oznaczenia przewodu fazy (L) i neutralnego (N) dla zasilania - w celu wykorzystania pełni możliwości tych produktów, zalecane jest właściwe podłączenie polaryzacji zgodnie z oznaczeniami na urządzeniu - więcej informacji znajdziesz w instrukcji. Podłączenie polaryzacji niezgodnie z oznaczeniami nie ma wpływu na trwałość i niezawodność urządzenia.
11. Zabezpieczenie kabla zasilania - kabel (przewód) zasilania powinien zostać położony tak, aby nie był narażony na zdeptanie, przebicie, należy zwrócić szczególną uwagę, aby kable nie były zagięte przy wtyku gniazda zasilania oraz w miejscu gdzie "wychodzą" z urządzenia.
12. Burze - dla dodatkowej ochrony podczas burz lub gdy urządzenie nie jest używane przez dłuższy okres, odłącz je od gniazda zasilania oraz odłącz antenę i wszelkie kable. Zabezpieczy to urządzenie przed wyładowaniami atmosferycznymi oraz spięciami linii elektrycznej.
13. Przeciążenia - nie należy przeciążać gniazd zasilania i dodatkowych rozgałęziaczy. Może to spowodować porażenie prądem lub pożar.
14. Przedmioty i płyny - nigdy nie wpychaj żadnych przedmiotów poprzez otwory w tym urządzeniu do jego wnętrza. Mogą one spowodować zwarcie skutkując porażeniem elektrycznym lub pożarem. Nie narażaj urządzenia na zachlapanie oraz zadbaj, aby żadne obiekty wypełnione płynami jak wazony nie były umieszczane na urządzeniu.
15. Serwisowanie - nie podejmuj samodzielnych prób naprawy lub zdejmowania pokrywy, grozi to narażeniem na działanie wysokiego napięcia oraz na inne zagrożenia. Pozostaw wszelkie naprawy wykwalifikowanemu personelowi.
16. Uszkodzenia wymagające serwisu - odłącz urządzenie od gniazda zasilania i przekaż je wykwalifikowanemu personelowi serwisu w poniższych przypadkach:
    - jeśli uszkodzony jest kabel zasilania;
    - jeśli wyleje się jakiś płyn lub wpadną do urządzenia inne obiekty;
    - po narażeniu urządzenia na działanie wody;
    - jeśli urządzenie nie działa zgodnie z instrukcją. Dopasuj ustawienia zgodnie z instrukcją obsługi, nieprawidłowe ustawienia mogą skutkować uszkodzeniem wymagającym ingerencji wykwalifikowanego personelu do przywrócenia prawidłowego działania;
    - jeśli urządzenie upadło lub zostało uszkodzone w inny sposób;
    - jeśli urządzenie wykazuje wyraźne zmiany w działaniu - konieczna jest interwencja serwisu.
17. Wymiana części - jeśli wymagana jest wymiana komponentów, upewnij się, że technik użył części zalecanych przez producenta lub o podobnej charakterystyce jak oryginalne. Nieautoryzowane zamienniki mogą grozić pożarem, porażeniem elektrycznym lub innymi niebezpieczeństwami.
18. Test bezpieczeństwa - po każdej wizycie w serwisie lub naprawie, poproś serwisanta o sprawdzenie bezpieczeństwa użytkowania produktu i poprawności jego działania.
19. Ścienny lub sufitowy montaż - produkt powinien być montowany na ścianie lub suficie wyłącznie zgodnie z zaleceniami producenta.
20. Ciepło - produkt powinien być umieszczony z dala od źródeł ciepła takich jak kaloryfer, piec lub inne (włącznie z innymi urządzeniami generującymi ciepło takimi jak np. wzmacniacze).
21. [Dotyczy produktów wyposażonych w lampy próżniowe]
    Klatka lub osłona lamp - dla bezpieczeństwa użytkowania i ochrony lamp urządzenie może być wyposażone w klatkę ochronną lub osłonę lamp. Nie zalecamy jej zdejmowania dopóki nie zachodzi konieczność wymiany lamp.
    Po zdjęciu klatki lub osłony - nie dotykaj lamp - mogą być gorące i spowodować bolesne oparzenia skóry.
22. Środowisko pracy - Temperatura i wilgotność otoczenia pracy urządzenia: od +5°C do +35°C; mniej niż 85% RH (otwory wentylacyjne nie są zablokowane).

OSTRZEŻENIE DOTYCZĄCE OPAKOWANIA

Opakowanie może zawierać elementy takie jak plastik, które **należy trzymać z dala od małych dzieci**.
Cienka folia lub małe elementy mogą przykleić się do nosa i ust lub zostać połknięte i uniemożliwić oddychanie.

Rozpakowywanie subwoofera

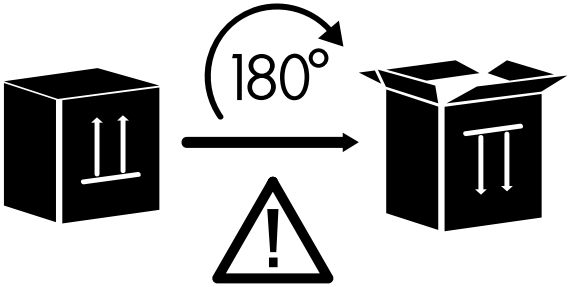

OTWÓRZ OD DOŁU!

Umieść karton z subwooferem na podłodze w pozycji do góry nogami i otwórz go od dołu, usuń wewnętrzne opakowanie, które chroni subwoofer.
Ostrożnie obróć karton z subwooferem do góry nogami. Gdy subwoofer zostanie bezpiecznie umieszczony na podłodze, zdejmij karton i opakowanie wewnętrzne - Twój subwoofer jest gotowy do rozmieszczenia w pokoju odsłuchowym.

Rozmieszczenie

Umieszczenie subwoofera w pomieszczeniu nie jest tak istotne, jak w przypadku kolumn głośnikowych, ale istnieją ogólne wskazówki ulepszające odsłuch, co pokazano poniżej:

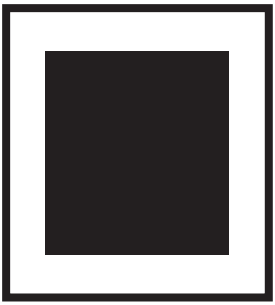

Umieszczenie subwoofera pośrodku pomieszczenia zwykle daje mniej basów, ale z lepszą precyzją i definicją.

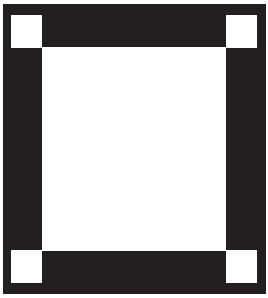

Umieszczenie subwoofera blisko ścian zwykle daje więcej basów z dość dobrą precyzją i definicją.

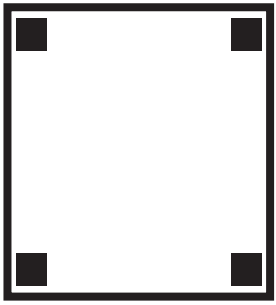

Umieszczenie subwoofera w rogach zwykle daje dużo basu, ale z mniejszą precyzją i definicją.

Uwaga! Jeśli jest to możliwe, zalecamy umieszczenie subwoofera między kolumnami frontowymi w pobliżu ściany w celu lepszej integracji z systemem dźwiękowym.

Uwaga! Ostateczne umieszczenie zależy od Twojego systemu dźwiękowego, akustyki i przestrzeni pomieszczenia oraz przede wszystkim Twoich preferencji odsłuchu.

Nazwy elementów - panel tylny

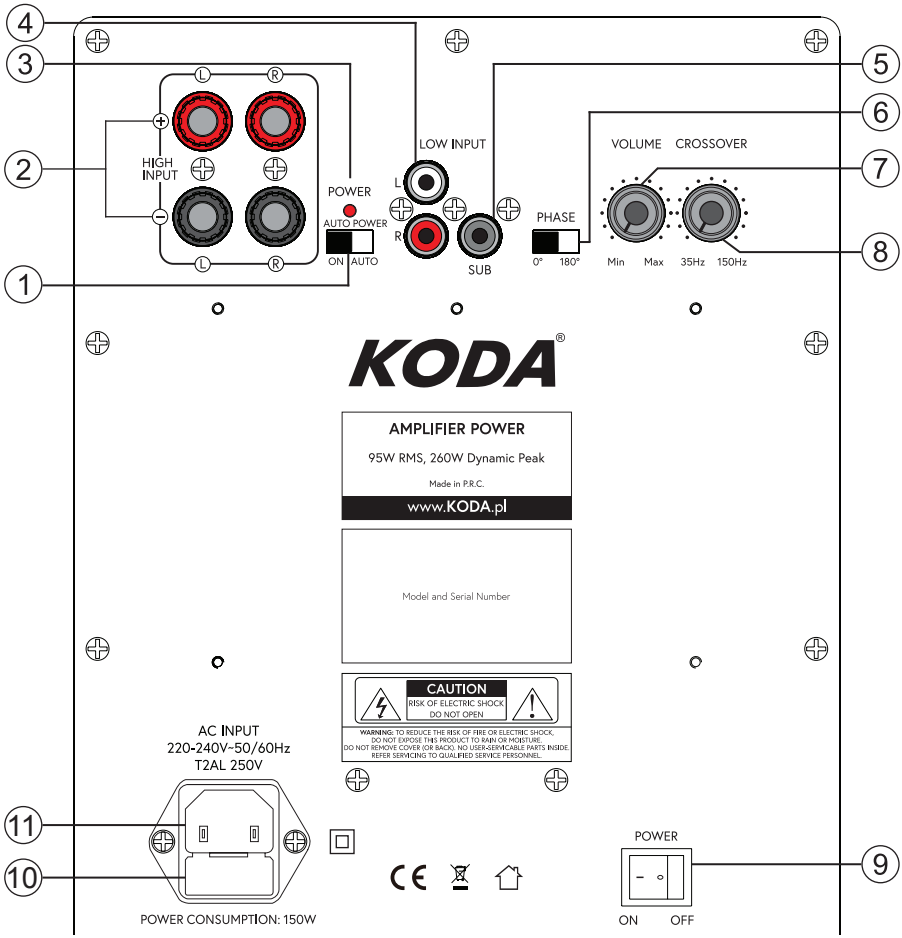

Dostępne elementy sterujące i wejścia oraz ich umieszczenie na tylnym panelu mogą się różnić w zależności od modelu. Powyższy rysunek przedstawia subwoofer KODA SW-1000mkIII.

Panel tylny:

1. Przełącznik automatycznego zasilania (ON – włączony, AUTO - automatyczny)
2. Wejściowe terminale głośnikowe (Lewy i Prawy)
3. Dioda LED statusu zasilania
4. Wejście Low Input Lewe (L) i Prawe (R)
5. Wejście Low Input Sub
6. Przełącznik fazy
7. Regulator głośności
8. Regulator zwrotnicy
9. Przełącznik zasilania (ON - włączone, OFF - wyłączone)
10. Bezpiecznik

Bezpiecznik powinien być wymieniany wyłącznie na taki sam typ jaki wskazany jest na tylnym panelu. Podczas wymiany kabel zasilania powinien być odłączony!

11. Gniazdo kabla zasilania

Podłączenie subwoofera

I. PODŁĄCZENIE Z UŻYCIEM WYJŚCIA SUBWOOFEROWEGO LFE (SUB OUT)

To połączenie jest zalecane, jeśli Twój sprzęt audio jest wyposażony w filtrowane wyjście subwoofera RCA (zwykle oznaczone jako LFE, SUB OUT, SUBWOOFER itp.).

Dostępne są 2 opcje połączenia:

a. Używając pojedynczego kabla subwooferowego RCA - podłącz wyjście LFE z wejściem LOW INPUT SUB na tylnym panelu.

b. Używając kabla subwooferowego typu Y (1xRCA do 2xRCA) - podłącz złącze 1xRCA do wyjścia LFE, a złącza 2xRCA do lewego L i prawego R wejścia LOW INPUT na tylnym panelu.

Połączenie typu Y zwiększa poziom basów subwoofera o kilka decybeli.

II. POŁĄCZENIE Z WYJŚCIEM STEREO RCA (L/R)

Jeśli Twój sprzęt audio nie jest wyposażony w filtrowane wyjście subwoofera LFE (SUB OUT), możesz użyć zwykłych wyjść stereo RCA (niefiltrowane).

Dostępne są 2 opcje połączenia:

a. Używając pary kabla subwooferowego RCA - podłącz wyjścia RCA L/R Twojego sprzętu audio do lewego L i prawego R wejścia LOW INPUT na tylnym panelu.

b. Używając kabla subwooferowego typu Y (1xRCA do 2xRCA) - podłącz złącza 2xRCA do wyjść L/R RCA Twojego sprzętu audio, a złącze 1xRCA do lewego L lub prawego R wejścia LOW INPUT na tylnym panelu.

III. KORZYSTANIE Z WYJŚĆ GŁOŚNIKOWYCH

Możesz użyć zwykłych kabli głośnikowych do podłączenia subwoofera ze sprzętem audio - ten proces jest taki sam, jak podłączenie podstawowych kolumn stereo.

Za pomocą kabli głośnikowych połącz terminale wyjściowe kanałów głośnikowych znajdujących się w Twoim sprzęcie audio z wejściowymi terminalami głośnikowymi (L – lewy, R – prawy) na tylnym panelu.

Należy zwrócić uwagę na prawidłowe podłączenie polaryzacji sprzętu audio z subwooferem w każdej grupie terminali głośnikowych (CZERWONY + z CZERWONYM +, CZARNY - z CZARNYM -).

Nie pozwól, aby nieizolowane przewody głośnikowe stykały się ze sobą lub jakąkolwiek metalową częścią urządzenia, może to spowodować uszkodzenie subwoofera i / lub sprzętu audio.
Może być to powodem do nieuznania gwarancji.

Więcej informacji o podłączeniu kabli głośnikowych znajdziesz w instrukcji obsługi sprzętu audio.

Regulacja zwrotnicy (CROSSOVER) nie jest aktywna z wejściem Low Input Sub.
Wszelkie regulacje i filtrowanie sygnału należy ustawić w konfiguracji sprzętu audio.

5. Twój subwoofer jest gotowy do pracy.

Podłączenie subwoofera

Opcje podłączenia zewnętrznych urządzeń audio:

Wejście subwoofer	Wyjście urządzenia zewnętrzne	Kabel połączeniowy
SUB	złącze 3.5 mm (1/8') wyjścia	Interkonekt subwooferowy RCA-RCA (1 sztuka zestawie)
L/R	(LFE) SUB OUT	Interkonekt subwooferowy RCA-RCA (1 sztuka zestawie) lub Interkonekt subwooferowy typu Y (brak w zestawie)
L/R	Wyjścia L/R RCA	Interkonekt RCA-RCA (brak w zestawie) lub Interkonekt subwooferowy typu Y (brak w zestawie)
HIGH INPUT	WYJŚCIE GŁOŚNIKOWE	Kable głośnikowe (brak w zestawie) (połączenie pokazano dla 1 kanału) Bez wtyków Zakończony wtykami typu „banan”

Przedstawione złącza w urządzeniach zewnętrznych i możliwości połączeń mogą się różnić w zależności od urządzenia.

Obsługa

1. Podłącz kabel zasilający do subwoofera i do gniazdka elektrycznego.
2. Włącz subwoofer - naciśnij przełącznik zasilania (przełącznik zasilania znajduje się w pozycji ON). Dioda LED statusu zasilania zacznie migać przez kilka sekund a następnie powinna świecić się w sposób ciągły.
   Jeśli tak się nie stanie, oznacza to, że subwoofer działa w nienormalnym stanie (tryb ochrony) - wyłącz zasilanie, odłącz kabel zasilający i sprawdź, czy jakiekolwiek kable nie są zwarte.
   Po podłączeniu kabla ponownie włącz subwoofer.

Uwaga! Sprawdź „Dodatkowe informacje”, aby uzyskać inne przydatne informacje.

Wysoki poziom głośności może uszkodzić subwoofer.
Może być to powodem do nieuznania gwarancji.

Regulator głośności (VOLUME):
Za pomocą regulatora głośności na tylnym panelu panelu można regulować głośność od minimum (pokrętło - maksymalnie przeciwnie do ruchu wskazówek zegara) do maksimum (pokrętło - maksymalnie zgodnie z ruchem wskazówek zegara).

Gdy pokrętło znajduje się w pozycji maksymalnej może nastąpić pogorszenie jakości dźwięku i wystąpienie zniekształceń.
Może to spowodować uszkodzenie subwoofera.
Może być to powodem do nieuznania gwarancji.

Przełącznik automatycznego zasilania (AUTO POWER):
Niektóre modele mogą być wyposażone w funkcję automatycznego wykrywania sygnału audio.
Po włączeniu subwoofera wybierz jeden z dwóch trybów pracy:
Auto Power (ON) – kiedy przełącznik zasilania znajduje się w pozycji ON, subwoofer pozostanie cały czas włączony. Dioda LED statusu zasilania będzie świecić się w sposób ciągły.
Auto Power (AUTO) – gdy przełącznik zasilania znajduje się w pozycji ON:
- Jeśli przez jakiś czas nie zostanie wykryty żaden wejściowy sygnał audio, subwoofer przejdzie w tryb oczekiwania. Dioda LED statusu zasilania zacznie migać.
- Jeśli subwoofer odbierze wejściowy sygnał audio, automatycznie wyjdzie z trybu oczekiwania i zacznie działać. Dioda LED statusu zasilania będzie świecić się w sposób ciągły.

Jeśli wejściowy sygnał audio jest zbyt słaby, tryb Auto Power (AUTO) może nie działać prawidłowo - spróbuj zwiększyć poziom sygnału wyjściowego dla subwoofera w ustawieniach sprzętu audio lub użyj trybu Auto Power (ON).

Czas niezbędny do włączenia i wyłączenia trybu Auto Power (AUTO) może się różnić w zależności od mocy sygnału wejściowego audio i czasu aktywności subwoofera.

Obsługa

Regulator zwrotnicy (CROSSOVER):
Funkcja aktywna tylko dla: wejścia Low Input L i R, wejściowych terminali głośnikowych (L i R).
Regulator umożliwia regulację filtra dolnoprzepustowego i wpływa na górną granicę częstotliwości subwoofera.
Regulację można wykonać płynnie pomiędzy zakresami częstotliwości, które są podane w opisie regulatora na tylnym panelu.
Po ustawieniu określi najwyższą częstotliwość, jaką będzie odtwarzał subwoofer.
Najlepsze wyniki osiąga się, gdy korekty są wykonywane na „słuch” - obracaj pokrętło, aż zakres częstotliwości subwoofera będzie dobrze pasować do zakresu kolumn frontowych i reszty systemu.
Ustawienie zwrotnicy na zbyt niskim poziomie spowoduje powstanie luki między pasmem głośników przednich i subwoofera.
Ustawienie zbyt wysokiej częstotliwości spowoduje, że określone częstotliwości zostaną zduplikowane lub przesunięte.

Używanie regulacji CROSSOVER przy wysokich poziomach głośności może spowodować uszkodzenie subwoofera.
Może być to powodem do nieuznania gwarancji.

Przełącznik fazy (PHASE):
Przełącznik fazy pomaga w pełni i spójnie zintegrować subwoofer z resztą systemu audio.
Kiedy słyszysz, że bas z subwoofera jest słaby lub przesunięty, może to oznaczać, że subwoofer działa poza fazą - spróbuj zmienić fazę za pomocą tego przełącznika.

Dodatkowe informacje

Wygrzewanie
Subwoofer KODA będzie brzmiał świetnie od razu po wyjęciu z opakowania, ale wewnętrzne komponenty wymagają wstępnego „wygrzania” w celu osiągnięcia pełni swoich możliwości. Podczas „wygrzewania” zalecamy działanie subwoofera przy średnich poziomach głośności. Wstępne wygrzewanie następuje po około 10 godzinach odtwarzania.
Pełne możliwości soniczne stabilizują się w czasie od 40 do 60 godzin odtwarzania.

Wyłączanie subwoofera
Upewnij się, że wyłączasz subwoofer jako pierwszy podczas wyłączania całego systemu.

Jeżeli subwoofer był wyłączony przez krótki czas, odczekaj przynajmniej 2 minuty przed ponownym jego włączeniem.
Nie włączaj / wyłączaj subwoofera w krótkich odstępach czasu.

Stosuj się do tych wskazówek za każdym razem gdy wyłączasz / włączasz subwoofer.
Pozwoli to zminimalizować przeciążenia (pochodzące od wysokich napięć) którym poddawane są wewnętrzne komponenty.

Zaleca się wyłączenie subwoofera, jeśli nie będzie używany przez dłuższy czas.

Szum tła i zakłócenia
To normalne zjawisko, że wbudowany wzmacniacz może wytwarzać pewne ilości szumów (zwanych szumami tła lub szumami własnymi), które mogą być słyszalne w przetworniku subwoofera.

Transformator sieciowy - filtry i kondycjonery zasilania
To normalne zjawisko, że transformator sieciowy urządzenia może generować pewną ilość słyszalnych szumów w czasie pracy i w trybie oczekiwania.
Bardzo głośna praca transformatora sieciowego może być spowodowana niską jakością zasilania (wahania napięcia itp.). W takim przypadku sugerujemy zastosowanie filtra lub kondycjonera zasilania, można też spróbować zasilić to urządzenie z innej linii zasilającej niż pozostałe sprzęty (np. z gniazdka w innym pomieszczeniu).

Zalecamy kontakt z profesjonalnym instalatorem lub dealerem w celu instalacji głośników KODA.

Rekomendujemy użycie wysokiej jakości akcesoriów instalacyjnych KODA.

Zawartość opakowania

Subwoofer	1szt.
Pojedynczy interkonekt subwooferowy RCA-RCA	1szt.
Kabel zasilający	1szt.
Instrukcja obsługi	1szt.

Deklaracja zgodności UE

CE	Produkt jest oznaczony symbolem widocznym z lewej strony. Jako jego producent, niniejszym oświadczamy, że ten produkt jest zgodny z następującym dyrektywami i rozporządzeniami UE: UE: 2014/30/EU (EMC) & 2014/35/EU (LVD) & 1275/2008/EC (ErP) & 2015/863/EU (RoHS) Pełny tekst deklaracji zgodności UE jest dostępny u producenta.

Utylizacja produktu

	Pozbywanie się zużytego sprzętu elektrycznego i elektronicznego (stosowane w krajach Unii Europejskiej i w pozostałych krajach stosujących własne systemy zbiórki) Ten symbol na produkcie lub dokumentacji i opakowaniu oznacza, że produkt nie może być traktowany jako odpad komunalny, lecz powinno się go dostarczyć do odpowiedniego punktu zbiórki sprzętu elektrycznego i elektronicznego w celu recyklingu. Odpowiednie zagospodarowanie zużytego produktu zapobiega potencjalnym zagrożeniom dla środowiska i zdrowia ludzi, do których mogłoby dojść w przypadku niewłaściwego obchodzenia się z tymi odpadami. Recykling materiałów pomaga chronić zasoby naturalne. W celu uzyskania bardziej szczegółowych informacji na temat recyklingu tego produktu, należy skontaktować się z lokalną jednostką samorządu terytorialnego, ze służbami zajmującymi się zagospodarowywaniem odpadów lub ze sklepem, w którym zakupiono produkt.

PRODUCENT
POLPAK POLAND Sp. z o.o.
AL. JEROZOLIMSKIE 331A
05-816 REGUŁY k/WARSZAWY, POLAND

Email: biuro@polpak.com.pl
Internet: www.polpak.com.pl